W 2.2. WIĄZAR DESKOWY

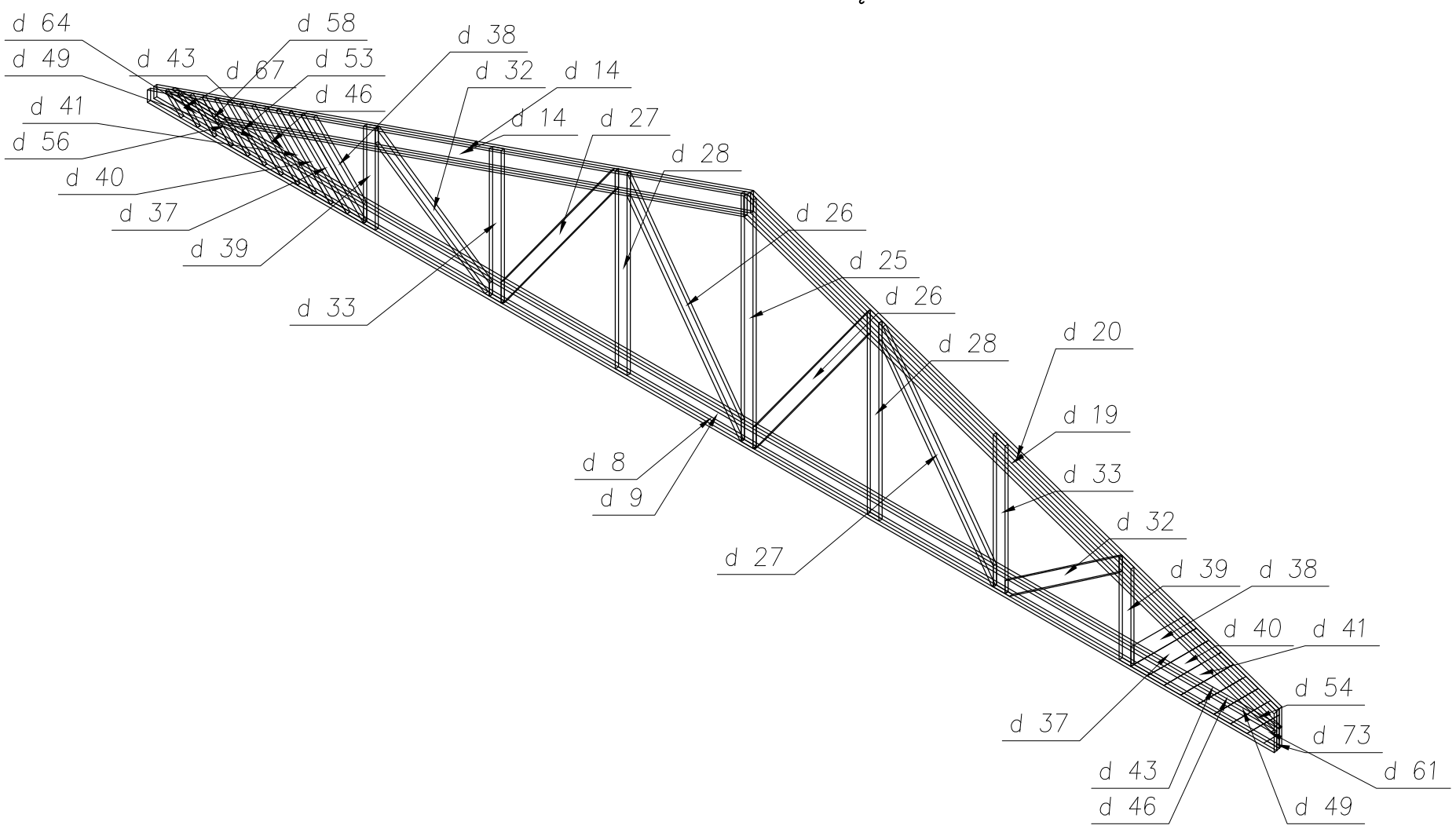

Pozycja	Przekrój	Gatunek	Ilość	Długość (mm)
Pozycja W2. 2 Liczba=1				
d 8	38x200	C30	1	13419
d 9	38x200	C30	1	13404
d 14	38x200	C30	2	7293
d 19	38x200	C30	1	6746
d 20	38x200	C30	1	6732
d 25	38x140	C30	1	2584
d 26	38x140	C30	2	2489
d 27	38x140	C30	2	2451
d 28	38x140	C30	2	2090
d 32	38x140	C30	2	1716
d 33	38x140	C30	2	1571
d 37	38x140	C30	2	1121
d 38	38x140	C30	2	1052
d 39	38x140	C30	2	1052
d 40	38x140	C30	2	1051
d 41	38x140	C30	2	979
d 43	38x140	C30	2	907
d 46	38x140	C30	2	835
d 49	38x140	C30	2	763
d 53	38x140	C30	1	691
d 54	38x140	C30	1	674
d 56	38x140	C30	1	619
d 58	38x140	C30	1	547
d 61	38x140	C30	1	498
d 64	38x140	C30	1	475
d 67	38x140	C30	1	403
d 73	38x110	C30	1	218

BM
malecbarbara@poczta.onet.pl
tel. kom. 602 22 90 70

FIRMA BUDOWLANA I HANDLOWA
mgr inż. Barbara MALEC
91 - 020 ŁÓDŹ ul. Inowrocławska 5 m. 61

TEMAT :

ROZBUDOWA I PRZEBUDOWA
GMINNEGO OŚRODKA KULTURY W BĘDKOWIE

LOKALIZACJA:	**BĘDKÓW, GM. BĘDKÓW DZIAŁKA NR EW. GR. 346**	
PROJEKTANT:	mgr inż. Barbara MALEC upr. nr 9/71- Łw	
SPRAWDZAJĄCY:	mgr inż. Wojciech BIŃCZYK GP.IV.7342/86/91 NB.IV.7342/79/98	
TYTUŁ RYS.:	**WIĄZAR W 2.2. (ELEMENTY)**	

DATA:	**MAJ 2012 R.**	SKALA:	**1:50**	NR. RYS.:	**K - 15**